RÉGULATEUR DE PRESSION DE PRÉCISION T100.

Le type 100 est un régulateur de précision à étages multiples, auto-piloté. Ce régulateur de pression fournit un air instrument d'un très haut niveau de précision destiné au pilotage des vannes et des autres organes de régulation ou de positionnement.
Le type 100 est idéal pour les applications qui nécessitent une régulation et une stabilité maximale dans des conditions de fonctionnement variables.
L'élément de détection qui pilote le mécanisme de régulation est une membrane en acier inoxydable qui gère l'équilibre des forces. Le type 100 permet une plus grande précision et élimine la plupart des problèmes générés par les régulateurs conventionnels utilisant des ressorts et/ou des diaphragmes en élastomère.

CARACTÉRISTIQUES TECHNIQUES :
Régulateur à fuite.
Précision : 0,1% <0,5mbar.
Pression d'entrée : 10 bar maxi.
Capacité de débit : 25 m³/h.
Sensibilité : 3 mmCE
Pression de sortie : 0,15 à 2,8 bar (2/40 Psi)
0,15 à 4 bar, (2/60 Psi)
0,15 à 8 bar (2/120 Psi)
Raccordement au procédé : 1/8" - 1/4" - 3/8" Npt.
Raccordement manométrique : 1/4" Npt.
Construction :
Corps en fonte d'aluminium.
Diaphragme et vis en inox.
Poids : 635 grammes.
Taille : 52 x 52 x 108mm

MODÈLES.

	SDB	TYPE	Modèle
DEP	Régulateur de précision.	100	Voir tableaux
FDP	Filtre - Régulateur de précision.		
FIT	Filtre.		
REP	Relais de précision.		
AMP	Amplificateur de précision.		
COP	Convertisseur I/P.		

- Réglage de la pression à haute réolution <0,5mbar.
- Précision de régulation ±0,1%.
- Sortie stable, les changements de débit sont sans effets sur la régulation.
- Échelle de pression jusqu'à 8 bar.
- Compact et léger.
- Filetage intégré pour manomètres.
- Retour automatique à la régulation.
- Insensible aux longs arrêts techniques.
- Échappement rapide, temps de réponse instantané.

sdb DEP100

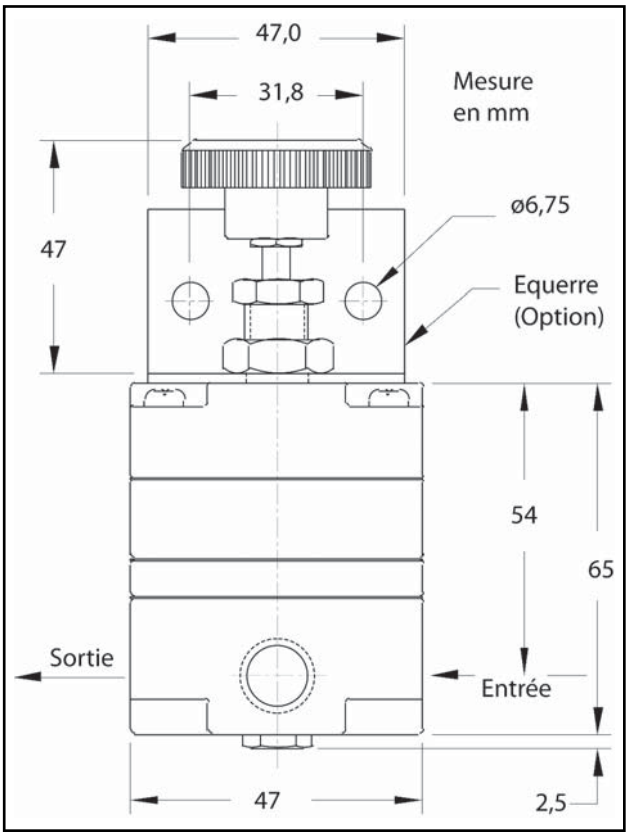

PENSEZ AUX KITS DE REPARATION.

SDM - Thermique & Contrôle - BP 292 - 22, rue des Patis - 76143 Le Petit-Quevilly - Tel : 02.32.81.87.87 - Fax : 02.32.81.87.88. Email : sdmtc@sdmtc.fr

RÉGULATEUR DE PRESSION DE PRÉCISION T100.

www.sdmtc.fr

Type 100 Réglage par molette.

Sortie en bar.	Sortie en Psi.	Référence.	Raccordement.	Référence.	Raccordement.
0,15 à 2,8 bar	2 à 40 Psi	SDBDEP100AA	1/8″ Npt	SDBDEP100AAU	1/8″ Gaz
0,15 à 4 bar	2 à 60 Psi	SDBDEP100AB	1/8″ Npt	SDBDEP100ABU	1/8″ Gaz
0,15 à 8 bar	2 à 120 Psi	SDBDEP100AC	1/8″ Npt	SDBDEP100ACU	1/8″ Gaz
0,15 à 2,8 bar	2 à 40 Psi	SDBDEP100BA	1/4″ Npt	SDBDEP100BAU	1/4″ Gaz
0,15 à 4 bar	2 à 60 Psi	SDBDEP100BB	1/4″ Npt	SDBDEP100BBU	1/4″ Gaz
0,15 à 8 bar	2 à 120 Psi	SDBDEP100BC	1/4″ Npt	SDBDEP100BCU	1/4″ Gaz
0,15 à 2,8 bar	2 à 40 Psi	SDBDEP100CA	3/8″ Npt	SDBDEP100CAU	3/8″ Gaz
0,15 à 4 bar	2 à 60 Psi	SDBDEP100CB	3/8″ Npt	SDBDEP100CBU	3/8″ Gaz
0,15 à 8 bar	2 à 120 Psi	SDBDEP100CC	3/8″ Npt	SDBDEP100CCU	3/8″ Gaz

Type 100HR à fort volume d'échappement.

Sortie en bar.	Sortie en Psi.	Référence.	Raccordement.	Référence.	Raccordement.
0,15 à 8 bar	2 à 120 Psi	SDBDEP110BC	1/4″ Npt	SDBDEP110BCU	1/4″ Gaz
0,15 à 8 bar	2 à 120 Psi	SDBDEP110CC	3/8″ Npt	SDBDEP110CCU	3/8″ Gaz

Type 100EHR à très fort volume d'échappement.

Sortie en bar.	Sortie en Psi.	Référence.	Raccordement.	Référence.	Raccordement.
0,15 à 8 bar	2 à 120 Psi	SDBDEP111BC	1/4″ Npt	SDBDEP111BCU	1/4″ Gaz
0,15 à 8 bar	2 à 120 Psi	SDBDEP111CC	3/8″ Npt	SDBDEP111CCU	3/8″ Gaz

Type 100LR Basse pression.

Sortie en bar.	Sortie en Psi.	Référence.	Raccordement.	Référence.	Raccordement.
0,03 à 1,7 bar	0,5 à 25 Psi	SDBDEP120BA	1/4″ Npt	SDBDEP120BAU	1/4″ Gaz

Type 100 Réglage par plongeur avec ressort calibré.

Sortie en bar.	Sortie en Psi.	Référence.	Raccordement.	Référence.	Raccordement.
0,15 à 2,8 bar	2 à 40 Psi	SDBDEP150AA	1/8″ Npt	SDBDEP150AA	1/8″ Npt
0,15 à 4 bar	2 à 60 Psi	SDBDEP150AB	1/8″ Npt	SDBDEP150AB	1/8″ Npt
0,15 à 8 bar	2 à 120 Psi	SDBDEP150AC	1/8″ Npt	SDBDEP150AC	1/8″ Npt
0,15 à 2,8 bar	2 à 40 Psi	SDBDEP150BA	1/4″ Npt	SDBDEP150BA	1/4″ Npt
0,15 à 4 bar	2 à 60 Psi	SDBDEP150BB	1/4″ Npt	SDBDEP150BB	1/4″ Npt
0,15 à 8 bar	2 à 120 Psi	SDBDEP150BC	1/4″ Npt	SDBDEP150BC	1/4″ Npt
0,15 à 2,8 bar	2 à 40 Psi	SDBDEP150CA	3/8″ Npt	SDBDEP150CA	3/8″ Npt
0,15 à 4 bar	2 à 60 Psi	SDBDEP150CB	3/8″ Npt	SDBDEP150CB	3/8″ Npt
0,15 à 8 bar	2 à 120 Psi	SDBDEP150CC	3/8″ Npt	SDBDEP150CC	3/8″ Npt

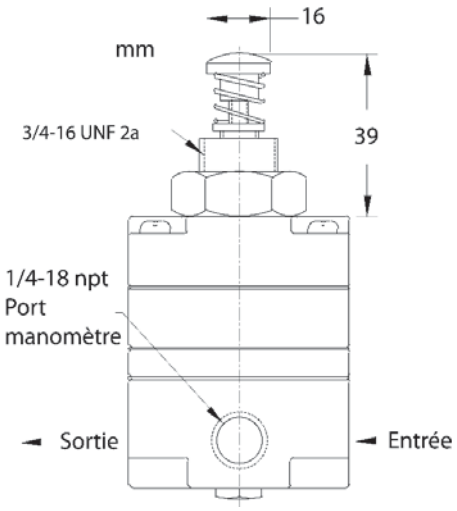

REGLAGE PAR PLONGEUR.

COMCTLR02_J18-V2.00

RÉGULATEUR DE PRESSION DE PRÉCISION T100.

MONTAGE MANIFOLD.
Orifices par dessous

Type 100BP Connexions par le dessous.		
Sortie en bar.	Sortie en Psi.	Référence.
0,15 à 2,8 bar	2 à 40 Psi	SDBDEP140BA
0,15 à 4 bar	2 à 60 Psi	SDBDEP140BB
0,15 à 8 bar	2 à 120 Psi	SDBDEP140BC

CAPOT INVIOLABLE.

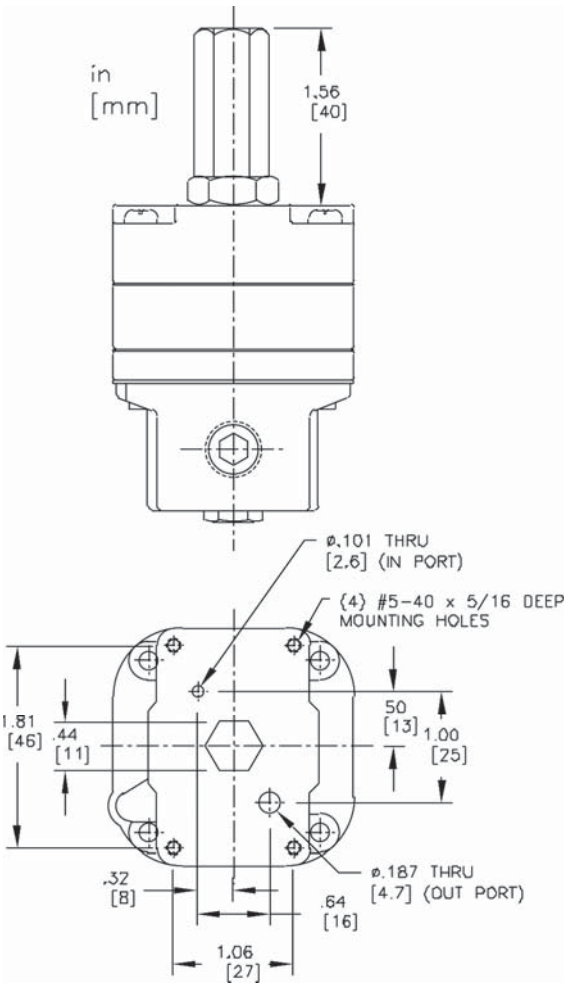

L'entrée et la sortie sont placées sous le corps du régulateur, avec quatre trous taraudés pour le montage du manifold. Disposition particulièrement adaptée pour les applications installées dans un espace limité.

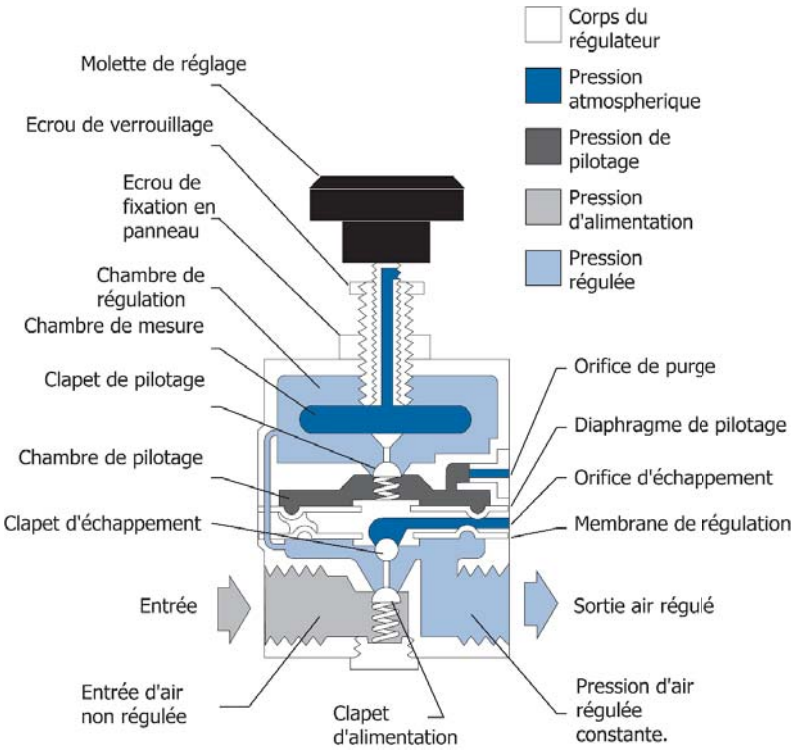

La capsule de mesure du type 100 est un élément sensible qui régule avec une très haute précision un mécanisme d'équilibre de forces.
La construction en inox permet de garantir cet équilibre sur de longues périodes d'utilisation sans aucune dérive. Sa conception permet d'éliminer les problèmes d'usure connus sur les régulateurs fonctionnant grâce à un ressort calibré et/ou une membrane en élastomère.

La pression régulée en aval emplit la chambre de commande qui entoure la capsule de mesure. La dilatation ou la contraction de la chambre de mesure (capsule) entraîne l'ouverture ou la fermeture du clapet de pilotage. Le changement de la pression avale est directement proportionnel à
la force exercée sur la membrane de pilotage ce qui entraîne le déplacement du clapet d'alimentation ou du clapet d'échappement qui corrigent
instantanément toute variation de la pression demandée par la consigne. La haute résolution de ce mécanisme auto-adaptatif permet au type 100 de corriger d'infimes variations : <0,5 mbar.

Lorsque la pression régulée dérive au-dessus du point de consigne la membrane de régulation se déplace vers le haut permettant d'évacuer la surpression vers l'atmosphère, via le clapet de décharge. La conception de cette soupape de décharge permet d'inverser le débit et d'évacuer rapidement la contre pression. Cette particularité permet de se passer d'une soupape de décharge séparée.

SDM - Thermique & Contrôle - BP 292 - 22, rue des Patis - 76143 Le Petit-Quevilly - Tel : 02.32.81.87.87 - Fax : 02.32.81.87.88. Email : sdmtc@sdmtc.fr

RÉGLAGE VERROUILLABLE.

DÉMARRAGE FIABLE.

PILOTAGE PAR MOLETTE OU PAR PISTON.

TAILLE COMPACTE.

VERSION BASSE PRESSION AVEC SORTIE INFÉRIEURE À 150mbar

TRÈS HAUTE PRÉCISION <0,5 mbar

ORIFICES DÉPORTES SOUS LE CORPS POUR MONTAGE SUR MANIFOLD.

VERSIONS À GRANDE CAPACITÉ POUR UNE PURGE RAPIDE OU TRÈS RAPIDE DE LA PRESSION AVALE

OPTIONS.

Référence.	Options
SDBDEP446707045	Équerre de fixation
SDBDEP100xx/T	Capot inviolable
SDBDEP100xx/E	Échappement canalisé 10-32
SDBDEP100xx/U	Connexion en BSP (Gaz)

OPTIONS.

Manomètre, boîtier inox dia : 50mm, raccord arrière 1/4"Npt.

Référence.	Échelle.
MAINIB50F0214N	0 à 2 bar
MAINIB50F0414N	0 à 4 bar
MAINIB50F0714N	0 à 7 bar
MAINIB50F1114N	0 à 11 bar

Kits de réparation.

TYPE 100 SDBDEP449871005 SDBDEP449871006	Type 100 2 à 40 Psi et 2 à 6 Psi 2 à 120 Psi
TYPE 110 SDBDEP449871008	Type 100HR 2 à 120 Psi
TYPE 120 SDBDEP449871093	Type 100LR 0,5 à 25 Psi

SDM - Thermique & Contrôle - BP 292 - 22, rue des Patis - 76143 Le Petit-Quevilly - Tel : 02.32.81.87.87 - Fax : 02.32.81.87.88. Email : sdmtc@sdmtc.fr