TRSLI-8 TRANSMETTEUR SÉRIE ENTRÉE COMPTAGE.

Acquisition.

Le transmetteur SLI-8 permet l'acquisition de 8 voies de comptage d'impulsions, indépendantes et isolées. Chaque compteur est au format 24 bits et peut être lus ou réinitialisé à tout moment.
La présence d'un état «niveau haut» est signalé par des LEDs verts identifiés du n°1 au N°8. L'incrémentation du compteur se produit après le front descendant d'une entrée lorsque son état passe de Haut à Bas.
Il est essentiel que les impulsions aient une certaine cadence. Ces restrictions dépendent des réglages du filtre interne, qui permet d'éliminer les oscillations correspondant aux rebonds du signal émis par les contacts (switch mécaniques). Tous les paramètres du SLI-8 sont disponibles via la RS-485 et peuvent être paramétrés avec un logiciel ou via un ***MultiCon CMC-99*** ou ***CMC-141***.

- 8 entrées impulsion indépendantes.
- De 1 à 128 voies sur un même réseau.
- Filtre digital intégré.
- LEDs de signalisation en façade.
- Alimentation 24Vcc.
- Isolation galvanique entre toutes les connexions.
- Logiciel de programmation gratuit.
- Fusible externe : Type T, max. 1 A.
- Montage sur Rail DIN 35 mm.

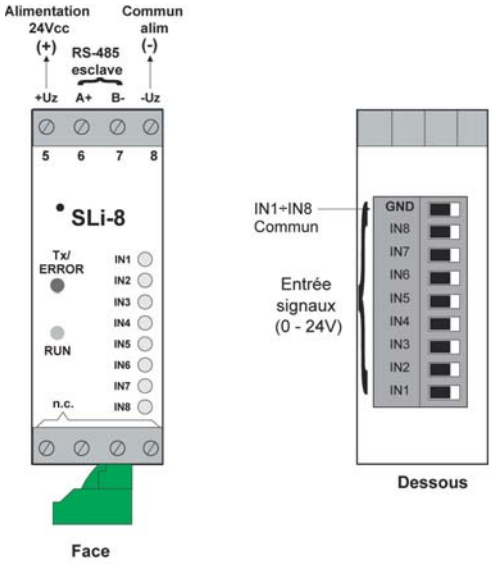

Le câblage est simple et rapide : Connectez l'interface de communication RS-485 (A+, B-) à deux fils puis les entrées tension sur le bornier de raccordement placé sur la face inférieure du boîtier. Pour alimenter le module il suffit de connecter la tension d'alimentation +Uz, -Uz, en 24 Vcc. Après la mise sous tension, le dispositif signale son fonctionnement : Une LED verte, marquée «RUN» clignote environ 2 fois par seconde. Les clignotements brefs de la LED marquée «TX / ERROR» signalent l'activité de l'interface RS-485. C'est la preuve de la circulation des flux de données entre le module et le dispositif maître, l'état des entrées binaires étant en valeur haute.
Quand une entrée est active, la valeur du registre correspondante est 01h sinon sa valeur est 00h.
Allumée de façon permanente cette LED indique un dysfonctionnement du transmetteur.

LED	Position LED	Fonction
RUN	Clignotant lent	Fonctionnement normal
TX / Error	Clignotant rapide	Transfert de données
	Fixe	Erreur de transfert

Spécifications	
Entrée signal	8 entrées binaires indépendantes.
	Format 32 bits.
Capacité	4 294 967 295
Niveaux en entrée	Bas niveau : 0V (0 à 3V);
	Haut niveau : 24V (15 à 24V);
Fréquence mini des états	50 µs.
Sauvegarde des données	Mémoire non volatile type EEPROM.
Humidité maxi	90% non-condensée.
Interface de communication	RS-485, Modbus RTU, 8N1.
Taux de transfert	1200 à 115200 bit/s.
Nombre de modules par ligne	128.
Protection	Les 8 entrées sont isolées galvaniquement de l'alimentation et de l'interface RS-485.
Température de travail	0°C à +50°C (standard), -20°C à +50°C (en option).
Température de stockage	-10°C +70°C ou -20°C à +70°C (En option).
Dimensions	101 x 22,5 x 80 mm.
Indice de protection	IP 20 (Boîtier et borniers).
Alimentation	24Vcc (16Vcc à 30Vcc).
Consommation	~20 mA.
Fusible externe	Type T, max. 1 A
Montage	Rail Din 35mm.
Accessoire	Logiciel gratuit S-Config pour la programmation directe depuis un PC.

TRS SLI-8-xxx	xxx
Sans Option	001
T° étendue -20/+50°C*	081

*Avec tropicalisation de la carte électronique

COMCTLR01_M16-V1.00