SONDE PYROMETRIQUE INDUSTRIELLE.

www.sdmtc.fr

La sonde pyrométrique PYRAVEL est un capteur de température dont l'élément de mesure peut être un capteur à résistance ou un thermocouple.
Le corps est en inox 316L et la tête en fonte d'aluminium (Die Cast).
Un bornier céramique permet de raccorder la sonde au conditionneur (Datavue DVP426 par exemple). Le presse-étoupe lui confère un indice de protection IP54. Dans le cas d'un montage en extérieur un presse-étoupe IP67 peut améliorer les conditions d'étanchéïté.
Cette sonde peut être équipée sans supplément de délai d'un transmetteur embarqué délivrant un signal 4-20mA ou 0/10Vcc. A la sortie de production un étalonnage raccordé COFRAC peut être réalisé en option, sans délai supplémentaire.
En standard la sonde est équipée d'une tête de connexion DIN «B».

PYRAVEL

PYRAVEL
Tête KNE

Caractéristiques :
Corps en acier inoxydable 1.4436
Diamètre 6 ou 8mm.
Elément de mesure Pt 100Ω, Pt250Ω, Pt500Ω ou Pt1000Ω
Montage capteur simple : Classe A, selon IEC 751 en montage 3 ou 4 fils.
Montage double capteur. Eléments sensibles indépendants, classe A, selon IEC 751.
Montage 3 ou 4 fils.
Température de travail : -20 à 250°c maxi ou -50 à +400°c en option.
Compatible SMARTSENS.
Compatible transmetteur embarqué.
Tête selon réquisition : En standard forme «B», selon DIN 43729.
Classe de protection : IP54.
Temps de réponse moyenné :

Type	Air 1 m/s	
	t0,5	t0,9
Corps dia : 6mm	1,2 min	2,0 min
Corps dia : 8mm	1,7 min	2,8 min

RACCORDEMENT AUX BORNES

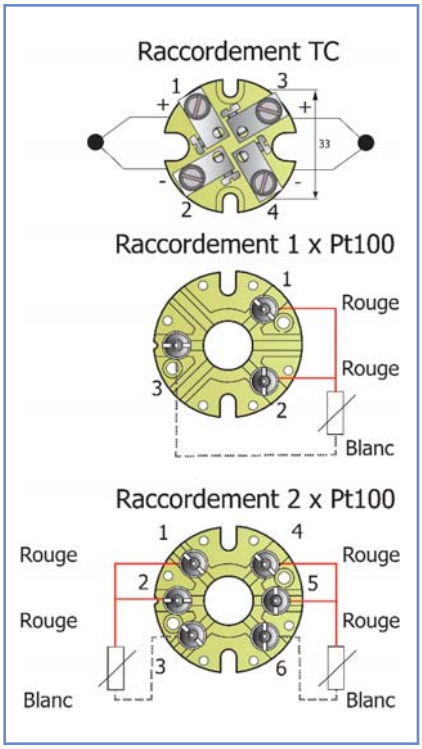

Déclinaisons :

PYRAVEL-STL : Modèle standard, corps lisse permettant le montage au procédé via une bride DIN 43734, un raccord coulissant à bague de sertissage, un raccord coulissant à bague téflon, ...

PYRAVEL-STS : Modèle standard, raccord 1/2"Gaz, 1/2"Npt monté sous la tête. Dimension du raccord selon diamètre du corps.

PYRAVEL-STP : Modèle standard avec raccord 1/2"Gaz, 1/2"Npt positionné à 50mm sous la tête... Ce montage est destiné à éloigner la tête de connexion du procédé (température >90°C, présence de calorifuge, de traçage électrique...), Dimension du raccord selon diamètre du corps.
Sur demande, la réhausse peut être d'une longueur supérieure ou inférieure et d'un diamètre supérieur au corps de la sonde.

Tous ces modèles sont compatibles avec la fonction «SMARTSENS» destinée à la gestion automatique du vieillissement du capteur.
Tous ces modèles sont compatibles avec les transmetteurs embarqués de la gamme INOR. Nous vous reommandons pour la précision et la répétabilité de la mesure le montage d'un transmetteur embarqué isolé galvaniquement.

Options (sans supplément de délai) :
Montage de transmetteur 4-20mA.
Certificat 3.1B.
Certificat d'étalonnage raccordé COFRAC.
Presse-étoupe IP67.
Raccord coulissant.
Bride selon DIN 43 734.
Elément sensible classe 1/3 ou 1/10 DIN.

CAPTEMP02_A14-V1.00

SDM - Thermique & Contrôle - BP 292 - 22, rue des Patis - 76143 Le Petit-Quevilly - Tel : 02.32.81.87.87 - Fax : 02.32.81.87.88
www.sdmtc.fr - SPECIALISTE EN MESURE INDUSTRIELLE - sdmtc@sdmtc.fr

PYRAVEL-STL

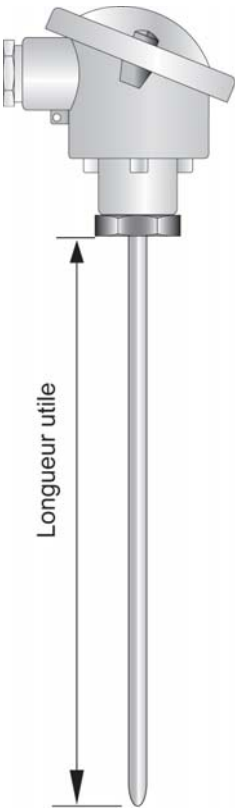

PYRAVEL-STS

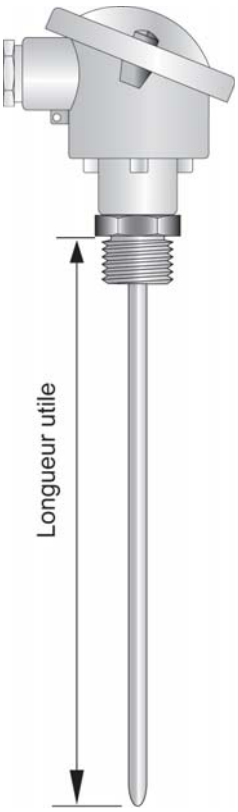

PYRAVEL-STP

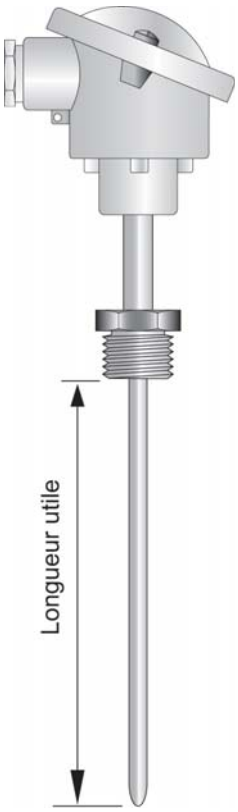

TETES DE CONNEXION STANDARDS.

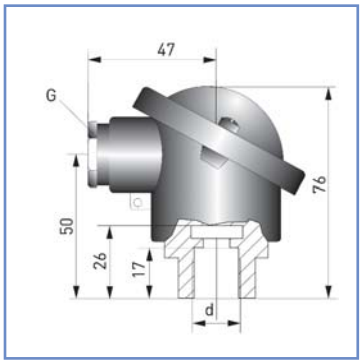

TETE DIN «B».

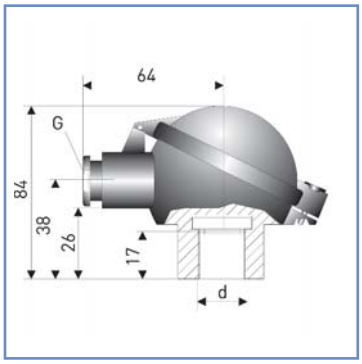

TETE DANA à vis ou à clip.

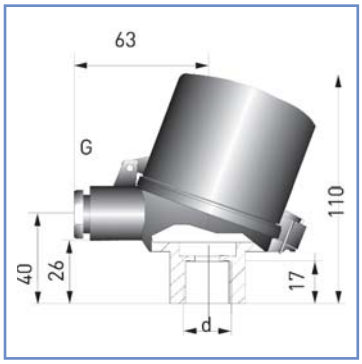

TETE DANAW.

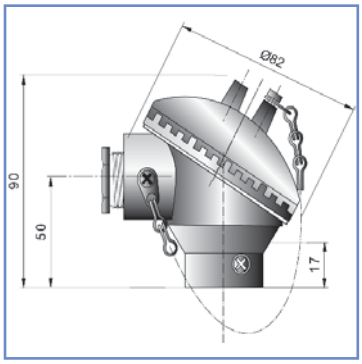

TETE KNE.

BORNIERS CERAMIQUES EN STANDARD.

Montage 2 fils et thermocouples.

Montage 3 fils.

Montage 4 fils.

CAPTEMP002_A14-V1.00

SONDE PYROMETRIQUE INDUSTRIELLE.

www.sdmtc.fr

OPTION : SmartSens.
Contrôlez le vieillissement du capteur et anticipez la panne.

Bride.

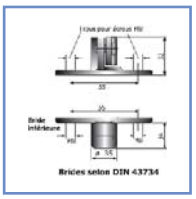

Raccord avec olive inox

Raccord avec olive téflon.

Raccord avec embase à souder

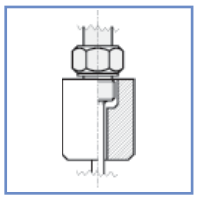

Poche à bulbe brasé en laiton.

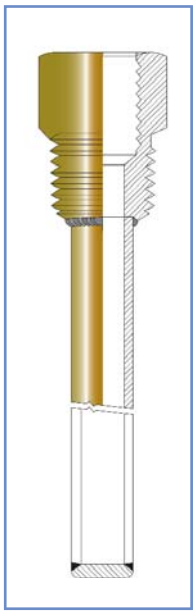

Doigt de gant soudé.

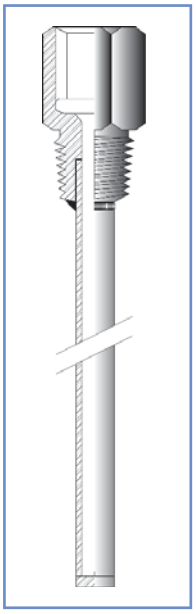

Doigt de gant foré dans un barreau.

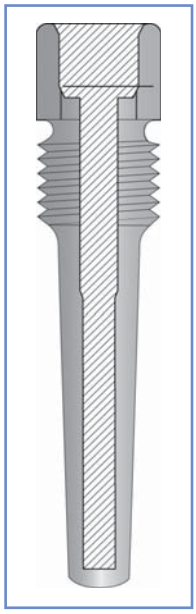

Doigt de gant soudé avec bride.

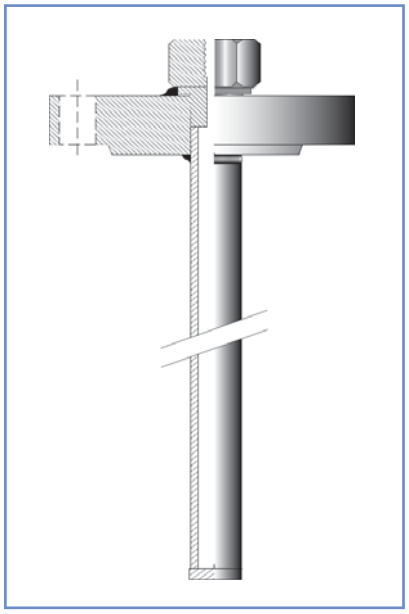

Doigt de gant foré avec bride rapportée.

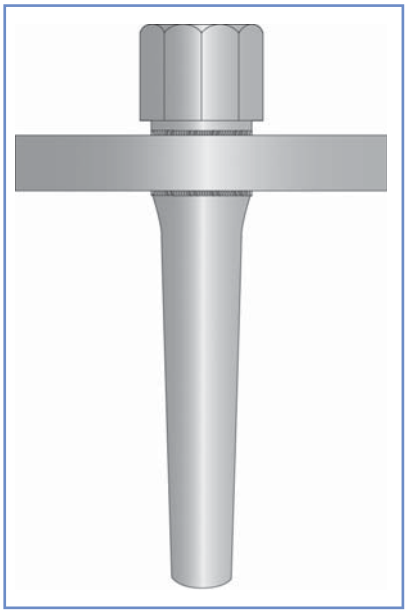

Indicateurs numériques
Une large gamme d'instruments
Autoalimentés
Montage en tableau
Multi couleurs
Etanche
Grand format
...

Visitez notre site internet
www.caravel.fr
Rubrique :
Régulation / Indicateurs numériques

CAPTEMP02_A14-V1.00

SDM - Thermique & Contrôle - BP 292 - 22, rue des Patis - 76143 Le Petit-Quevilly - Tel : 02.32.81.87.87 - Fax : 02.32.81.87.88
www.sdmtc.fr - SPECIALISTE EN MESURE INDUSTRIELLE - sdmtc@sdmtc.fr

www.sdmtc.fr

P Y R A V E L / S T

CORPS

CONNEXION

Version

S	Raccord sous tête .
L	Sans raccord (raccord coulissant).
P	Positionné à 50mm sous la tête.
C	Customisée (☎).

Diamètre du corps

06	Corps dia : 6mm
08	Corps dia : 8mm

Matière

IX	Inox
IC	Inconel

Longueur du corps.

xxxx	Exprimée en mm

Type d'élément sensible

P1A	Pt100Ω Classe A (3 fils)
P13	Pt100Ω 1/3 DIN
P5E	Pt500Ω Classe A
PMA	Pt1000Ω Classe A
T1J	Thermocouple «J»
T1K	Thermocouple «K»

** Seul le montage en classe B peut être réalisé en 2 fils

Transmetteur

Voir tableau de sélection

Bornier

B	Bakelite
C	Céramique

Tête de connexion

DAV	Dana fermeture à vis
DAC	Dana fermeture à clip
DIB	**DIN forme B****
DAA	Tête 2x transmetteurs
KNE	Tête capot à visser

Connexion au procédé

G14	Raccord 1/4"Gaz (d:6)
G12	Raccord 1/2"Gaz (d:6/8)
N12	Raccord 1/2"Npt (d:6/8)

Nombre d'éléments de mesure

1X	1 élément sans SmartSense
2X	2 éléments sans SmartSense
1S	1 élément avec SmartSense
2S	1 Eléments avec 2 SmartSens

** Tête standard

CAPTEURS INDUSTRIELS REFERENCES STANDARDS CORPS LISSE.

TETE DIN «B»	CORPS LISSE Dia **0X** = 06 ou 08 mm			
	1 x PT100Ω	2 x PT100Ω	1 X TC «J»	1 X TC «K»
Lg : 50mm	SPB**0X**S0050	SPB**0X**S0050D	SJB**0X**S0050	SKB**0X**S0050
Lg : 100mm	SPB**0X**S0100	SPB**0X**S0100D	SJB**0X**S0100	SKB**0X**SS0100
Lg : 150mm	SPB**0X**S0150	SPB**0X**S0150D	SJB**0X**S0150	SKB**0X**S0150
Lg : 200mm	SPB**0X**S0200	SPB**0X**S0200D	SJB**0X**S0200	SKB**0X**S0200
Lg : 250mm	SPB**0X**S0250	SPB**0X**S0250D	SJB**0X**S0250	SKB**0X**S0250
Lg : 300mm	SPB**0X**S0300	SPB**0X**S0300D	SJB**0X**S0300	SKB**0X**S0300
Lg : 350mm	SPB**0X**S0350	SPB**0X**S0350D	SJB**0X**S0350	SKB**0X**S0350
Lg : 400mm	SPB**0X**S0400	SPB**0X**S0400D	SJB**0X**S0400	SKB**0X**S0400
Lg : 500mm	SPB**0X**S0500	SPB**0X**S0500D	SJB**0X**S0500	SKB**0X**S0500
Lg : 1000mm	SPB**0X**S1000	SPB**0X**S1000D	SJB**0X**S1000	SKB**0X**S1000

Exemple de référence de commande :

SPB08S0120 = Sonde Pt100Ω, tête DIN «B», corps lisse dia : 8mm, longueur : 120mm

TETE MDE	**CORPS LISSE Dia 0X = 06 ou 08 mm**			
	1 x PT100Ω	2 x PT100Ω	1 X TC «J»	1 X TC «K»
Lg : 50mm	SPD**0X**S0050	SPD**0X**S0050D	SJD**0X**S0050	SKD**0X**S0050
Lg : 100mm	SPD**0X**S0100	SPD**0X**S0100D	SJD**0X**S0100	SKD**0X**SS0100
Lg : 150mm	SPD**0X**S0150	SPD**0X**S0150D	SJD**0X**S0150	SKD**0X**S0150
Lg : 200mm	SPD**0X**S0200	SPD**0X**S0200D	SJD**0X**S0200	SKD**0X**S0200
Lg : 250mm	SPD**0X**S0250	SPD**0X**S0250D	SJD**0X**S0250	SKD**0X**S0250
Lg : 300mm	SPD**0X**S0300	SPD**0X**S0300D	SJD**0X**S0300	SKD**0X**S0300
Lg : 350mm	SPD**0X**S0350	SPD**0X**S0350D	SJD**0X**S0350	SKD**0X**S0350
Lg : 400mm	SPD**0X**S0400	SPD**0X**S0400D	SJD**0X**S0400	SKD**0X**S0400
Lg : 500mm	SPD**0X**S0500	SPD**0X**S0500D	SJD**0X**S0500	SKD**0X**S0500
Lg : 1000mm	SPD**0X**S1000	SPD**0X**S1000D	SJD**0X**S1000	SKD**0X**S1000

Exemple de référence de commande :

SPD06S0820 = Sonde Pt100Ω, tête MDE, corps lisse dia : 6mm, longueur : 820mm

TETE NS-PPO	CORPS LISSE Dia **0X** = 06 ou 08 mm			
NORYL NOIRE	1 x PT100Ω	2 x PT100Ω	1 X TC «J»	1 X TC «K»
Lg : 50mm	SPN**0X**S0050	SPN**0X**S0050D	SJN**0X**S0050	SKN**0X**S0050
Lg : 100mm	SPN**0X**S0100	SPN**0X**S0100D	SJN**0X**S0100	SKN**0X**S0100
Lg : 150mm	SPN**0X**S0150	SPN**0X**S0150D	SJN**0X**S0150	SKN**0X**S0150
Lg : 200mm	SPN**0X**S0200	SPN**0X**S0200D	SJN**0X**S0200	SKN**0X**S0200
Lg : 250mm	SPN**0X**S0250	SPN**0X**S0250D	SJN**0X**S0250	SKN**0X**SS0250
Lg : 300mm	SPN**0X**S0300	SPN**0X**S0300D	SJN**0X**S0300	SKN**0X**S0300
Lg : 350mm	SPN**0X**S0350	SPN**0X**S0350D	SJN**0X**S0350	SKN**0X**S0350
Lg : 400mm	SPN**0X**S0400	SPN**0X**S0400D	SJN**0X**S0400	SKN**0X**S0400
Lg : 500mm	SPN**0X**S0500	SPN**0X**S0500D	SJN**0X**S0500	SKN**0X**S0500
Lg : 1000mm	SPN**0X**S1000	SPN**0X**S1000D	SJN**0X**S1000	SKN**0X**S1000

Exemple de référence de commande :

SJN06S0480 = Sonde TC «J», tête NORYL corps lisse dia : 8mm, longueur : 480mm

SDM - Thermique & Contrôle - BP 292 - 22, rue des Patis - 76143 Le Petit-Quevilly - Tel : 02.32.81.87.87 - Fax : 02.32.81.87.88
www.sdmtc.fr - SPECIALISTE EN MESURE INDUSTRIELLE - sdmtc@sdmtc.fr

CAPTEURS INDUSTRIELS REFERENCES STANDARDS RACCORD FILETE SOUS TÊTE.

TETE DIN «B»	RACCORD FIXE SOUS TETE XXZ étant 14G = 1/4"Gaz - 14N = 1/4"Npt - 12G = 1/2"Gaz - 12N = 1/2"Npt - 34G = 3/4"Gaz Dia **0X** = 06 ou 08 mm			
	1 x PT100Ω	2 x PT100Ω	1 X TC «J»	1 X TC «K»
Lg : 50mm	SPB**0X**FXXZ0050	SPB**0X**FXXZ0050D	SJB**0X**FXXZ0050	SKB**0X**FXXZ0050
Lg : 100mm	SPB**0X**FXXZ**Z**0100	SPB**0X**FXXZ0100D	SJB**0X**FXXZ0100	SKB**0X**FXXZ0100
Lg : 150mm	SPB**0X**FXXZ0150	SPB**0X**FXXZ0150D	SJB**0X**FXXZ0150	SKB**0X**FXXZ0150
Lg : 200mm	SPB**0X**FXXZ0200	SPB**0X**FXXZ0200D	SJB**0X**FXXZ0200	SKB**0X**FXXZ0200
Lg : 250mm	SPB**0X**FXXZ0250	SPB**0X**FXXZ0250D	SJB**0X**FXXZ0250	SKB**0X**FXXZ0250
Lg : 300mm	SPB**0X**FXXZ0300	SPB**0X**FXXZ0300D	SJB**0X**FXXZ0300	SKB**0X**FXXZ0300
Lg : 350mm	SPB**0X**FXXZ0350	SPB**0X**FXXZ0350D	SJB**0X**FXXZ0350	SKB**0X**FXXZ0350
Lg : 400mm	SPB**0X**FXXZ0400	SPB**0X**FXXZ0400D	SJB**0X**FXXZ0400	SKB**0X**FXXZ0400
Lg : 500mm	SPB**0X**FXXZ0500	SPB**0X**FXXZ0500D	SJB**0X**FXXZ0500	SKB**0X**FXXZ0500
Lg : 1000mm	SPB**0X**FXXZ1000	SPB**0X**FXXZ1000D	SJB**0X**FXXZ1000	SKB**0X**FXXZ1000

Exemple de référence de commande :

SPB08F34G0180 = Sonde Pt100Ω, tête DIN «B», corps dia : 8mm, longueur : 120mm. Raccord sous tête 3/4"Gaz.

TETE MDE	RACCORD FIXE SOUS TETE XXZ étant 14G = 1/4"Gaz - 14N = 1/4"Npt - 12G = 1/2"Gaz - 12N = 1/2"Npt - 34G = 3/4"Gaz Dia **0X** = 06 ou 08 mm			
	1 x PT100Ω	2 x PT100Ω	1 X TC «J»	1 X TC «K»
Lg : 50mm	SPD**0X**FXXZ0050	SPD**0X**FXXZ0050D	SJD**0X**FXXZ0050	SKD**0X**FXXZ0050
Lg : 100mm	SPD**0X**FXXZ0100	SPD**0X**FXXZ0100D	SJD**0X**FXXZ0100	SKD**0X**FXXZ0100
Lg : 150mm	SPD**0X**FXXZ0150	SPD**0X**FXXZ0150D	SJD**0X**FXXZ0150	SKD**0X**FXXZ0150
Lg : 200mm	SPD**0X**FXXZ0200	SPD**0X**FXXZ0200D	SJD**0X**FXXZ0200	SKD**0X**FXXZ0200
Lg : 250mm	SPD**0X**FXXZ0250	SPD**0X**FXXZ0250D	SJD**0X**FXXZ0250	SKD**0X**SFXXZ0250
Lg : 300mm	SPD**0X**FXXZ0300	SPD**0X**FXXZ0300D	SJD**0X**FXXZ0300	SKD**0X**FXXZ0300
Lg : 350mm	SPD**0X**FXXZ0350	SPD**0X**FXXZ0350D	SJD**0X**FXXZ350	SKD**0X**FXXZ0350
Lg : 400mm	SPD**0X**FXXZ0400	SPD**0X**FXXZ0400D	SJD**0X**FXXZZ0400	SKD**0X**FXXZ0400
Lg : 500mm	SPD**0X**FXXZ0500	SPD**0X**FXXZ0500D	SJD**0X**FXXZ0500	SKD**0X**FXXZ0500
Lg : 1000mm	SPD**0X**FXXZ1000	SPD**0X**FXXZ1000D	SJD**0X**FXXZ1000	SKD**0X**FXXZ1000

Exemple de référence de commande :

SPB08F34G0180 = Sonde Pt100Ω, tête DIN «B», corps dia : 8mm, longueur : 120mm. Raccord sous tête 3/4"Gaz.

TETE NS-PPO	RACCORD FIXE SOUS TETE XXZ étant 14G = 1/4"Gaz - 14N = 1/4"Npt - 12G = 1/2"Gaz - 12N = 1/2"Npt - 34G = 3/4"Gaz Dia **0X** = 06 ou 08 mm			
NORYL NOIRE	1 x PT100Ω	2 x PT100Ω	1 X TC «J»	1 X TC «K»
Lg : 50mm	SPN**0X**FXXZ0050	SPN**0X**FXXZ0050D	SJN**0X**FXXZ0050	SKN**0X**FXXZ0050
Lg : 100mm	SPN**0X**FXXZ0100	SPN**0X**FXXZ0100D	SJN**0X**FXXZ0100	SKN**0X**FXXZ0100
Lg : 150mm	SPN**0X**FXXZ0150	SPN**0X**FXXZZ0150D	SJN**0X**FXXZ0150	SKN**0X**FXXZ0150
Lg : 200mm	SPN**0X**FXXZ0200	SPN**0X**FXXZ0200D	SJN**0X**FXXZ0200	SKN**0X**FXXZ0200
Lg : 250mm	SPN**0X**FXXZ0250	SPN**0X**FXXZ0250D	SJN**0X**FXXZ0250	SKN**0X**FXXZ0250
Lg : 300mm	SPN**0X**FXXZ0300	SPN**0X**FXXZZ0300D	SJN**0X**FXXZ0300	SKN**0X**FXXZ0300
Lg : 350mm	SPN**0X**FXXZ0350	SPN**0X**FXXZ0350D	SJN**0X**FXXZ0350	SKN**0X**FXXZ0350
Lg : 400mm	SPN**0X**FXXZ0400	SPN**0X**FXXZ0400D	SJN**0X**FXXZ0400	SKN**0X**FXXZ0400
Lg : 500mm	SPN**0X**FXXZ0500	SPN**0X**FXXZ0500D	SJN**0X**FXXZ0500	SKN**0X**FXXZ0500
Lg : 1000mm	SPN**0X**FXXZ**Z**1000	SPN**0X**FXXZ1000D	SJN**0X**FXXZ**Z**1000	SKN**0X**FXXZ1000

Exemple de référence de commande :

SPB08F34G0180 = Sonde Pt100Ω, tête DIN «B», corps dia : 8mm, longueur : 120mm. Raccord sous tête 3/4"Gaz.