SensyBar DP1200C

Capteurs industriel de pression différentielle pour montage sur manifold.

Sortie signal analogique.

La famille des capteurs de pression industriels SBDP1200C est destinée à la mesure des pressions différentielles des gaz, liquides et vapeurs. L'élément sensible piezo-électrique permet une grande sensibilité de mesure à laquelle s'associe une platine électronique de grande qualité.
La conception de la chambre de mesure et le choix d'un couplant manométrique inerte lui permettent de tenir des surpressions jusqu'à 250bar ou 420 bar en option.
Les potentiomètres de calibration qui équipent tous les capteurs SBDP permettent de régler la position du zéro et du haut d'échelle à plus ou moins 10% de leur valeur usine sans risque de dommage pour la résolution ou la linéarité de la pleine échelle.
La qualité métrologique de cette série est complétée par un nombre important d'options de montage et de certifications.
Conçu tout en inox, il peut être utilisé sur des fluides légèrement corrosifs et dans des ambiances agressives. Une version ATEX Ex II 1/2G EEx ia IIC T4/T5/T6 complète la gamme et permet l'usage de ce capteur dans les zones dangereuses.
La version «oxygène» permet de disposer d'un capteur hétérogène et précis à un coût largement inférieur à ceux qui sont utilisés traditionnellement.
Le SBDP1200C offre un écartement standard de 54mm entre brides qui permet le montage d'un manifold à 3 ou 5 voies.

- *Échelles de mesure différentielle de 0/16mbar à 0/25 bar.*
- *Pression statique 250 ou 320bar.*
- *Sortie 4-20mA ou 0/10Vcc en standard.*
- *Version ATEX de sécurité intrinsèque G & D.*
- *Précision globale 0,4% ou 0,25%.*
- *Étanche IP65 ou IP67.*
- *Construction tout inox.*
- *Chambre de mesure sans joints.*
- *Possibilité de montage d'une large gamme de séparateurs.*
- *Montage direct sur manifold 3 ou 5 voies.*
- *Certificats raccordés COFRAC.*

Spécifications :		
Échelles de mesure	Voir tableau	
Pressions statique maximum	250 bar.	
Limites de surpression	jusqu'à 16 bar / 160 bar. Destruction 200 bar.	
Signal de sortie	4 - 20 mA, 2 fils.	0 - 10Vcc.
Alimentation	10,5 à 36Vcc.	15 à 30Vcc.
Température		
Ambiance de fonctionnement	-25 à +80°C.	
Compensation	0 à +70°C.	
Maximum du fluide	-25° à 120°C en montage direct.	
Précision	0,4% jusqu'à 1bar. 0,25% de 1 à 16bar	
Stabilité à long terme	0/1bar : ± 0,2% par an, 0/1bar et au-delà : 0,25% pour une année.	
Hystérésis, répétabilité	±0,05%	
Dérive thermique	Typique jusqu'à 0/1bar : 0,3% / 10°C. Maximum jusqu'à 0/16bar : 0,2% / 10°C.	
Dimensions	180mm.	
Protection	IP 65.	
Connexion	Connecteur DIN 43650.	
Montage	Brides procédé 1/4''npt femelle.	
Matières	Corps inox 316L. Membrane hastelloy C. Boîtier inox 304.	
Options	Sortie 0/10Vcc (sauf ATEX). Certificat raccordé COFRAC selon NFX07010.	

Option tête inox étanche

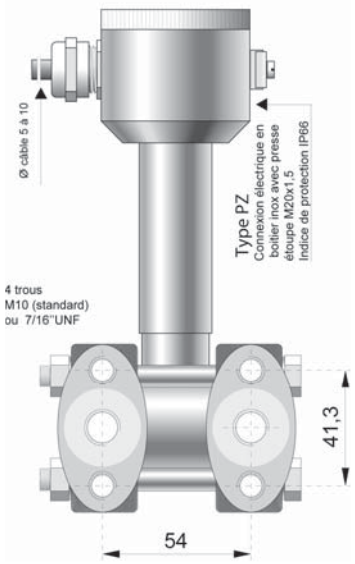

COMCLSA2 D19-V2.00

SDM - Thermique & Contrôle - BP 292 - 22, rue des Patis - 76143 Le Petit-Quevilly - Tel : 02.32.81.87.87 - Fax : 02.32.81.87.88
Visitez régulièrement www.sdmtc.fr - SPÉCIALISTE EN MESURE INDUSTRIELLE - sdmtc@sdmtc.fr

SBDP1200	Standard	/	/	... / ...	/ .....
SBDX1200	ATEX				
Sortie					
4-20mA		A			
0-10Vcc	Sauf ATEX	D			
Autre		☎			
Raccordement					
	Montage coplanar		CR		
	Brides 1/4" npt Fle. Ps max 250 b		C		
Échelle					
	Toutes échelles entre 0 et 100mbar				
	Toutes échelles entre 0 et 1 bar				
	Toutes échelles entre 0 et 2 bar				
	Toutes échelles entre 0 et 25 bar				
Options					
	Équerre de montage inox pour tube de 2"				C2SS
	Connexion de la sortie via un connecteur M12 étanche IP67				PK
	Tête inox 304 vissée étanche (316L sur demande)				PZ
	Tête étanche jaune avec afficheur				ALM
	Tête étanche jaune avec afficheur				ALW
	Constat de vérification NFX 07 011				VER
	Certificat d'étalonnage raccordé COFRAC selon NFX 07 012				CER
	Certificat d'étalonnage certifié COFRAC				CFC
	Service «oxygène»				OXY
	Afficheur LED en tête				DVC43

Pour toutes options, matières spéciales, raccordements, signaux de sorties, ... autres que celles codifiées :
Appelez votre centre de services et de compétences le plus proche.

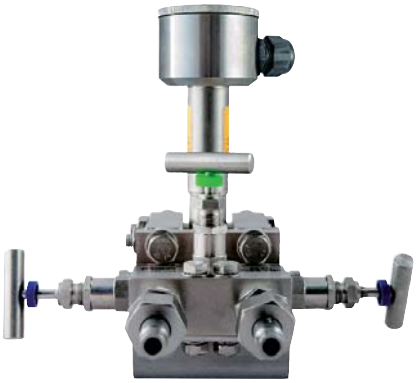

Option manifold 3 voies

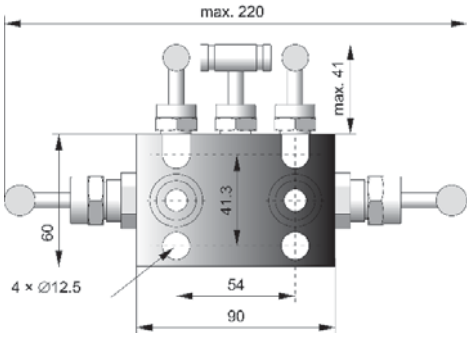

Option manifold 5 voies

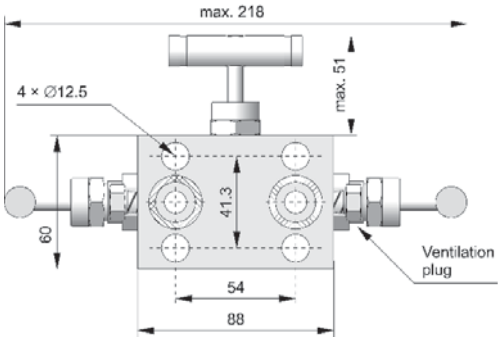

Option manifold 3 voies

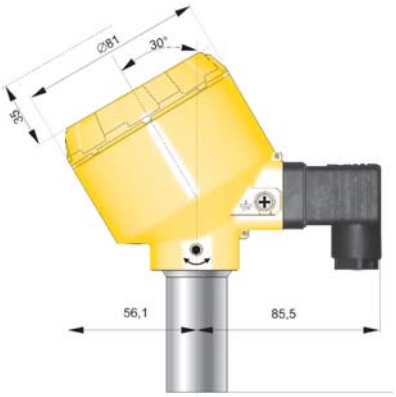

Tête aluminium étanche avec indicateur vertical

Tête aluminium étanche avec indicateur horizontal

Tête aveugle inox étanche.

COMCLSA2 D19-V2.00