MultiCon

CARTES ENTRÉES SONDES A RESISTANCE.

- **RT4 : 4 Entrées sondes à résistance.**
- **RT6 : 8 Entrées sondes à résistance.**

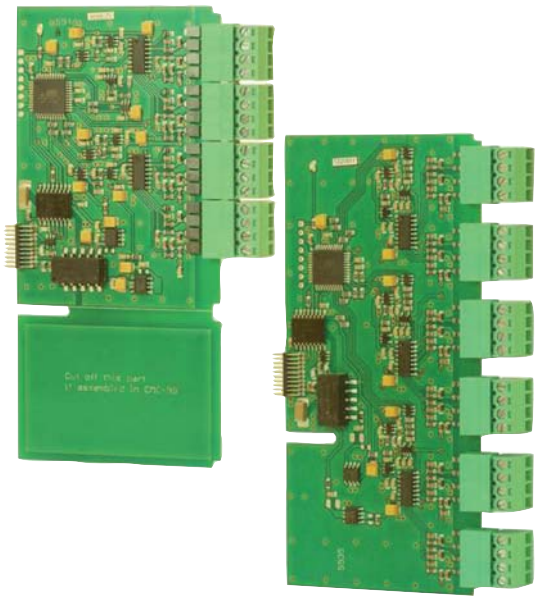

Les modules **RT4** & **RT6** permettent d'équiper les CMC de 4 ou 6 entrées destinées à recevoir les signaux émis par les sondes à résistance standards. Selon les besoins les entrées peuvent être câblées en 4, 3 ou 2 fils.
Les cartes sont universelles pour ce type de capteur et le choix de la valeur de résistance ou du type de capteur (Pt500, 100, 1000Ω) est réalisé par l'utilisateur au sein même du programme du CMC.

CONNEXIONS

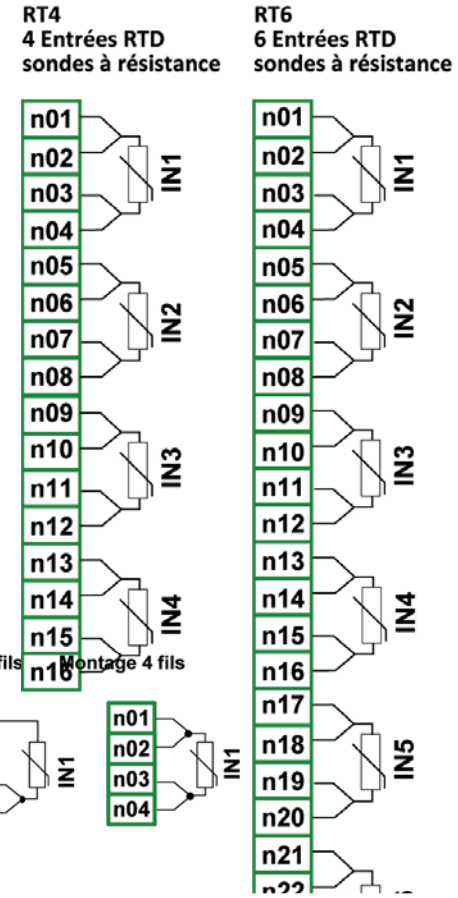

Les paramètres des cartes RTx sont :

Nom : Valeur disponible en lecture seule, c'est le CMC qui indentifie la carte.
Unité : Valeur disponible en lecture seule, soit "°C" ou "Ω" selon la valeur du paramètre. Lorsque l'entrée est une valeur de résistance le CMC affichera "Ω" comme unité.
Mode : Permet de sélectionner le type de capteur à résistance, une échelle en résistance et quelle est la méthode de mesure.
Limite basse : Défini la valeur en dessous de laquelle le CMC affichera l'état "Lo".
Limite haute : Défini la valeur en dessus de laquelle le CMC affichera l'état "Hi".

Connexion d'un module RT4 et pilotage d'une charge via le port Modbus de la carte PSx

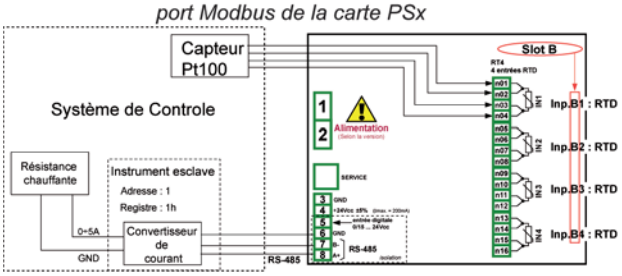

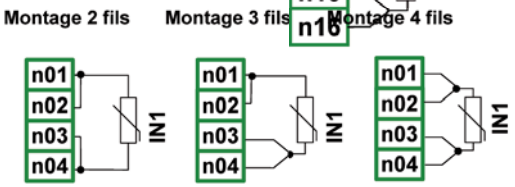

DONNÉES TECHNIQUES

	RT4	RT6
Compatible	CMC 99 & CMC141	CMC141
Nombre d'entrées	4	6
Sondes à résistance (2, 3 & 4 fils) Résistance	Pt100, Pt500, Pt 1000 (PN-EN), Pt'50, Pt'100, pt'500 (GOST), Ni100, Ni500, Ni1000 (PN-EN), Cu50, Cu100 (PN-83M-53852), Cu'50, Cu'100 (PN-83M-53852) 0-300Ω & 0-3kΩ	
Echelle de température	-100 à +600°C (Pt100Ω, Pt500Ω, Pt1000Ω) -200 à +600°C (Pt'50'Ω, Pt'100Ω, Pt'500Ω) -50 à +200°C (Cu50, Cu100) ; -200 à +200°C (Cu'50, Cu'100) -60 à +180°C (Ni100, Ni500, Ni1000)	
Précision	0,1%@25°C	
Type de connexion	2, 3 ou 4 fils	
Fréquence d'échantillonnage des entrées	1s* (Le CMC scrute les entrées toutes les 100ms).	
Poids	42 g	57 g
Référence de commande	M99-RT4-001	M141-RT6-001

MC01CMC_L18-V1.00

SDM - Thermique & Contrôle - BP 292 - 22, rue des Patis - 76143 Le Petit-Quevilly - Tel : 02.32.81.87.87 - Fax : 02.32.81.87.88
www.sdmtc.fr - SPECIALISTE EN MESURE INDUSTRIELLE - sdmtc@sdmtc.fr