TRSIN-8 TRANSMETTEUR SÉRIE ENTRÉE BINAIRE.

Acquisition.

Le transmetteur SIN-8 permet l'acquisition de 8 entrées binaires via la connexion RS-485. Il s'utilise dans les réseaux numériques RS-485 pour visualiser l'état des détecteurs ON/OFF. Les fonctions de transmission standard du protocole Modbus permettent de créer des registres pour ce périphérique (adresse, état des entrées, identité du périphérique). Toutes les fonctions d'exploitation SIN-8, disponibles via le RS-485, peuvent être implémentées au sein de n'importe quel système d'exploitation, de visualisation et de contrôle. Il permettent d'étendre les capacités du ***CMC MultiCon***, de déporter au plus près de la source la conversion des mesures nécessaires pour la visualisation, la régulation ou l'enregistrement des valeurs du procédé. Ces convertisseurs permettent de préserver la qualité du signal et de le sécuriser. Ils sont utiles pour transférer les données via un réseau RS-485 pouvant accueillir jusqu'à 128 instruments sur 2 fils.
Tous les paramètres du SIN-8 sont disponibles via la RS-485 et peuvent être paramétrés avec un logiciel ou via un ***MultiCon CMC-99*** ou ***CMC-141***.

- 8 Entrées binaires.
- De 1 à 128 voies sur un même réseau.
- Filtre digital intégré.
- LEDs de signalisation en façade.
- Alimentation 24Vcc.
- Isolation galvanique entre toutes les connexions.
- Logiciel de programmation gratuit.

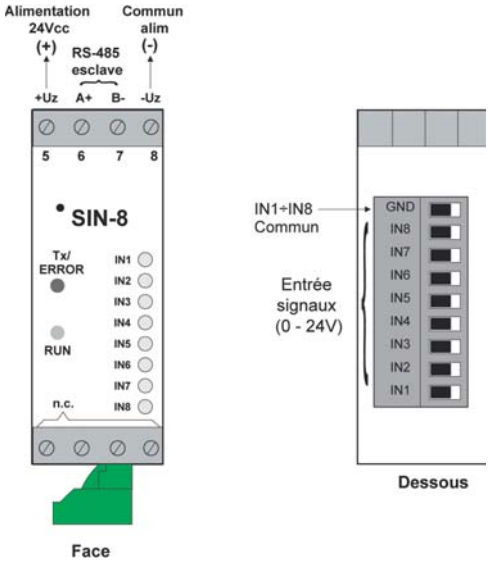

Le câblage est simple et rapide : Connectez l'interface de communication RS-485 (A+, B-) à deux fils puis les entrées tension sur le bornier de raccordement placé sur la face inférieure du boîtier. Pour alimenter le module il suffit de connecter la tension d'alimentation +Uz, -Uz, en 24 Vcc. Après la mise sous tension, le dispositif signale son fonctionnement : Une LED verte, marquée «RUN» clignote environ 2 fois par seconde. Les clignotements brefs de la LED marquée «TX / ERROR» signalent l'activité de l'interface RS-485. C'est la preuve de la circulation des flux de données entre le module et le dispositif maître, l'état des entrées binaires étant en valeur haute.
Quand une entrée est active, la valeur du registre correspondante est 01h sinon sa valeur est 00h.
Allumée de façon permanente cette LED indique un dysfonctionnement du transmetteur.

LED	Position LED	Fonction
RUN	Clignotant lent	Fonctionnement normal
TX / Error	Clignotant rapide	Transfert de données
	Fixe	Erreur de transfert

Spécifications	
Entrée signal	8 entrées binaires.
Niveaux en entrée	Bas niveau : 0V (0 à 3V);
	Haut niveau : 24V (15 à 24V);
Fréquence mini des états	50 µs.
Sauvegarde des données	Mémoire non volatile type EEPROM.
Humidité maxi	90% non-condensée.
Interface de communication	RS-485, Modbus RTU, 8N1.
Taux de transfert	1200 à 115200 bit/s.
Nombre de modules par ligne	128.
Protection	Les 8 entrées sont isolées galvaniquement de l'alimentation et de l'interface RS-485.
Température de travail	0°C à +50°C (standard), -20°C à +50°C (en option).
Température de stockage	-10°C +70°C ou -20°C à +70°C (En option).
Dimensions	101 x 22,5 x 80 mm.
Indice de protection	IP 20 (Boîtier et borniers).
Alimentation	24Vcc (16Vcc à 30Vcc).
Consommation	~20 mA.
Fusible externe	Type T, max. 1 A
Montage	Rail Din 35mm.
Accessoire	Logiciel gratuit S-Config pour la programmation directe depuis un PC.

TRS SIN-8-xxx	xxx
Sans Option	001
T° étendue -20/+50°C	081

*Avec tropicalisation de la carte électronique

COMCTLR01_M16-V1.00