THERMOMETRE TYPE TIBIX 34.

www.sdmtc.fr

THERMOMETRE BIMETALLIQUE INDUSTRIEL AVEC LUNETTE SERTIE - TYPE 34
Le thermomètre type TiBix 34 est un instrument de précision destiné à la mesure de la température, dans les activités industrielles.
Ce thermomètre tout inox en montage axial est étanche et remplissable.
Sa lunette sertie permet d'étancher le mécanisme et le remplissage du boitier avec un fluide amortisseur. Une vis de réglage permet de recalibrer l'instrument.
Il est disponible avec plusieurs types de raccordement et dans de nombreuses échelles

TYPE 340

TYPE 341

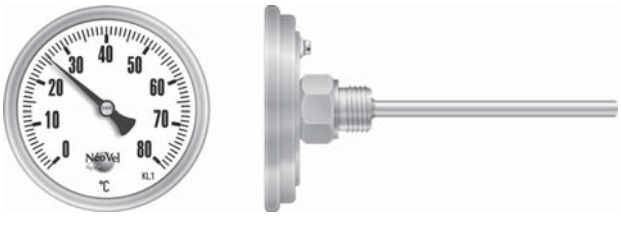

TYPE 342

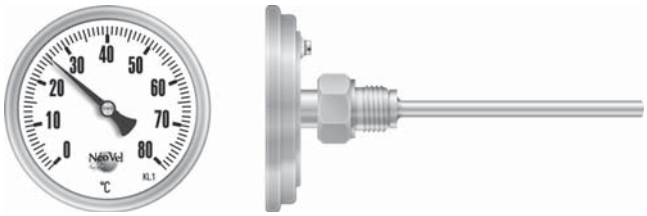

TYPE 343

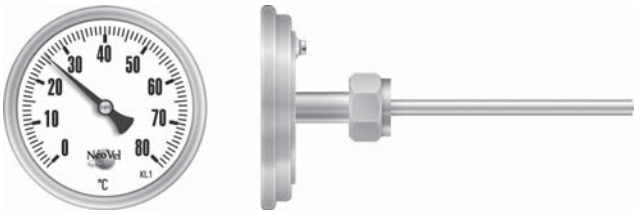

Specifications:		
Exécution		Selon DIN 16 204 et EN 13 190
Diamètre		63, 80, 100 ou 125mm
Classe		1 conformément à la norme DIN EN 13 190
Montage		En gaine étanche.
Raccordement		
	Type 340	Col lisse pour montage sur raccord coulissant
	Type 341	Raccord fixe mâle sous tête, filetage gaz ou npt (Voir tableau)
	Type 342	Raccord mâle tournant sous tête, filetage gaz ou npt (Voir tableau)
	Type 343	Raccord femelle tournant sous tête, filetage gaz ou métrique (Voir tableau)
Etendue de mesure de		-60 à +500°C selon DIN EN 13190. Voir tableau joint.
Matériaux		
	Boitier	Acier INOX AISI 304.
	Lunette	Acier INOX AISI 304.
	Cadran	Aluminium, blanc vernis. Inscriptions noires.
	Voyant	Verre d'instrumentation.
	Aiguille	Aluminium, noire vernie.
	Corps	Acier inox AISI 316Ti.
	Raccord	Acier inox AISI 316Ti.
Longueur de plonge		Selon réquisition.
Montage		Axial.
Indice de protection		IP 65 selon IEC 529.
Options		Remplissage silicone ou glycérine (250°C max.).
		Aiguille repère.
		Aiguille à minima.
		Aiguille à maxima.
		Voyant "sécurit" polycarbonate.
		Double échelle F° / C°.

COMTHM02-A12-V1.00

TYPE 340.

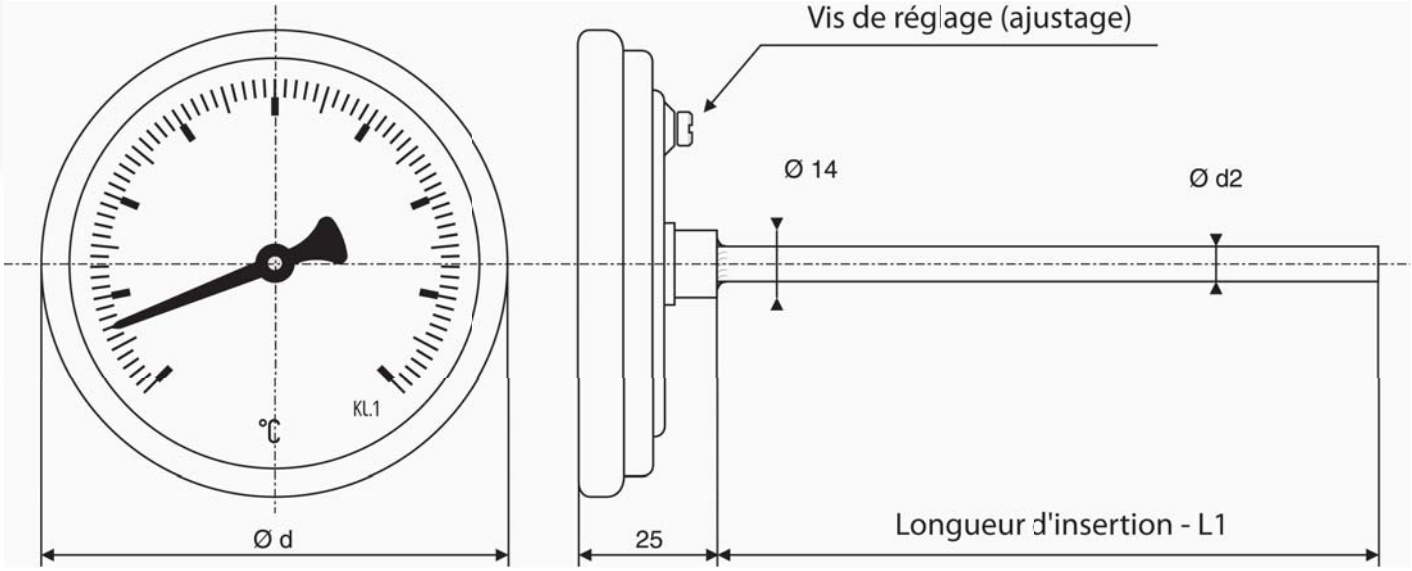

-A- TYPE SELON LE RACCORDEMENT	TYPE
Raccordement sur col usiné.	340
Raccord sous tête.	341
Raccord tournant mâle sous tête.	342
Raccord tournant femelle sous tête pour raccord à bague perdue.	343

ECHELLE	CODE CC
-40 ... +40°C	49
-40 ... +60°C	50
-30 ... +50°C	52
-20 ... +40°C	53
-20 ... +60°C	54
0 ...+60°C	58
0 ... +80°C	59
0 ... +100°C	60
0 ... +120°C	61
0 ... +160°C	62
0 ... +200°C	63
0 ... +250°C	64
0 ... +300°C	65
0 ... +350°C	66
0 ... +400°C	67
0 ... +500°C	68
Spéciale	Sur demande

DIAMÈTRE DU CADRAN	CODE BBB
63mm	063
80mm	080
100mm	100
125mm	125

OPTIONS	CODE EE
SANS	00
Voyant polycarbonate	30
Aiguille repère	50
Aiguille suiveuse	60
Certifcat de vérification	50
Remplissage glycérine	70
Remplisage silicone	80
AUTRE SUR DEMANDE	

TBI 340		TYPE	- BBB	- CC	Dia	Longueur	Option 1	Option 2	Option 3
		340	/.....	/.....	/.....	/.....	/.....	/.....	/.....
Diamètre du cadran									
	Selon tableau BBB								
Echelle									
	Selon tableau CC								
Diamètre de la plonge									
	06mm 08mm 10mm								
Longueur L sur les plans									
Options									
-EE	Voir tableau simplifié des options								

COMTHM02-A12-V1.00

SDM - Thermique & Contrôle - BP 292 - 22, rue des Patis - 76143 Le Petit-Quevilly - Tel : 02.32.81.87.87 - Fax : 02.32.81.87.88
www.sdmtc.fr - SPECIALISTE EN MESURE INDUSTRIELLE - sdmtc@sdmtc.fr

TYPE 341.

www.sdmtc.fr

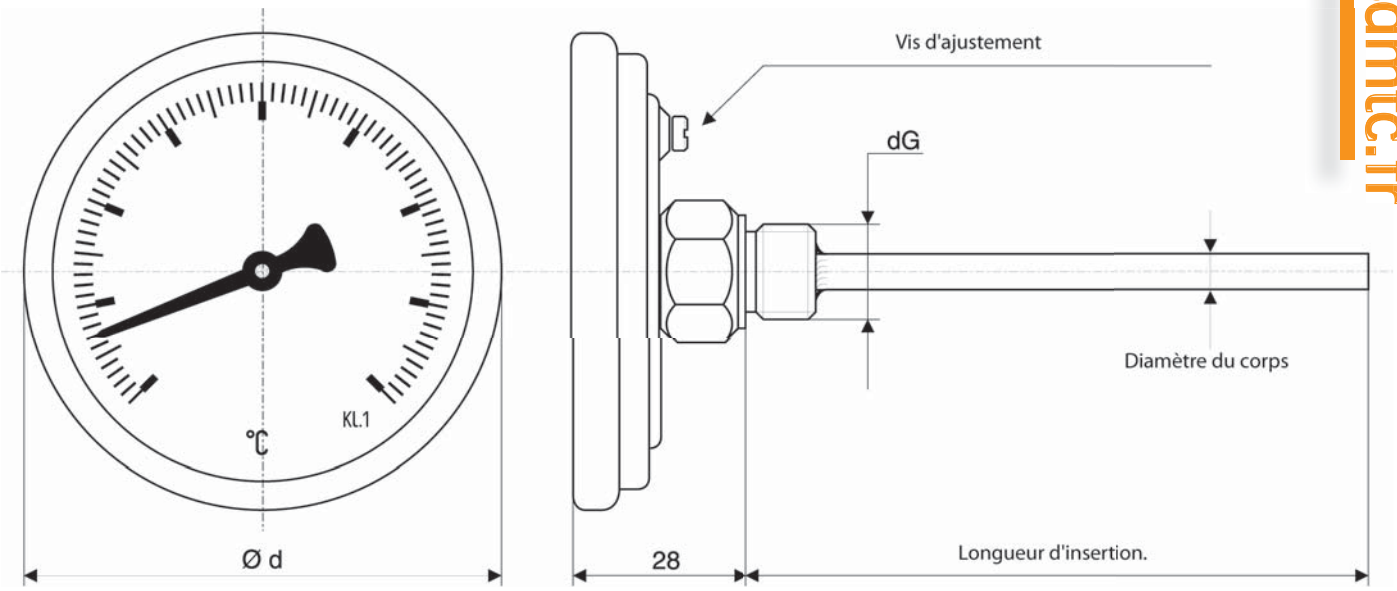

-A- TYPE SELON LE RACCORDEMENT	TYPE
Raccordement sur col usiné.	340
Raccord sous tête.	341
Raccord tournant mâle sous tête.	342
Raccord tournant femelle sous tête pour raccord à bague perdue.	343

DIAMÈTRE DU CADRAN	CODE BBB
63mm	063
80mm	080
100mm	100
125mm	125

RACCORDEMENTS		CODE DD
G1/2"	Exagonal 27	1
G3/4"	Exagonal 32	2
G1"	Exagonal 41	3
Npt 1/2"	Exagonal 27	4
Npt 3/4"	Exagonal 32	5
M 18 * 1,5	Exagonal 24	6
M 20 * 1,5	Exagonal 27	7
M 24 * 1,5	Exagonal 32	8

ECHELLE	CODE CC
-40 ... +40°C	49
-40 ... +60°C	50
-30 ... +50°C	52
-20 ... +40°C	53
-20 ... +60°C	54
0 ...+60°C	58
0 ... +80°C	59
0 ... +100°C	60
0 ... +120°C	61
0 ... +160°C	62
0 ... +200°C	63
0 ... +250°C	64
0 ... +300°C	65
0 ... +350°C	66
0 ... +400°C	67
0 ... +500°C	68
Spéciale	Sur demande

OPTIONS	CODE EE
SANS	00
Contact sec mini	12
Contact sec maxi	13
Contact sec mini / mini	14
Contact sec mini / maxi	15
Contact sec maxi / maxi	16
Contact double de SI	20
Voyant polycarbonate	30
Remplissage glycérine	40
Remplisage silicone	41
Certifcat de vérification	50
AUTRE SUR DEMANDE	

TBI 341		TYPE	- BBB	- CC	Dia	Raccordement	Longueur	Option 1	Option 2	Option 3
		341	/.....	/.....	/.....	/.....	/.....	/.....	/.....	/.....
Diamètre du cadran										
	Selon tableau BBB									
Echelle										
	Selon tableau CC									
Diamètre de la plonge										
	06mm 08mm 10mm									
Raccordement										
	Selon tableau DD									
Longueur L sur les plans										
Options										
-EE	Voir tableau simplifié des options									

COMTHM02-A12-V1.00

TYPE 342.

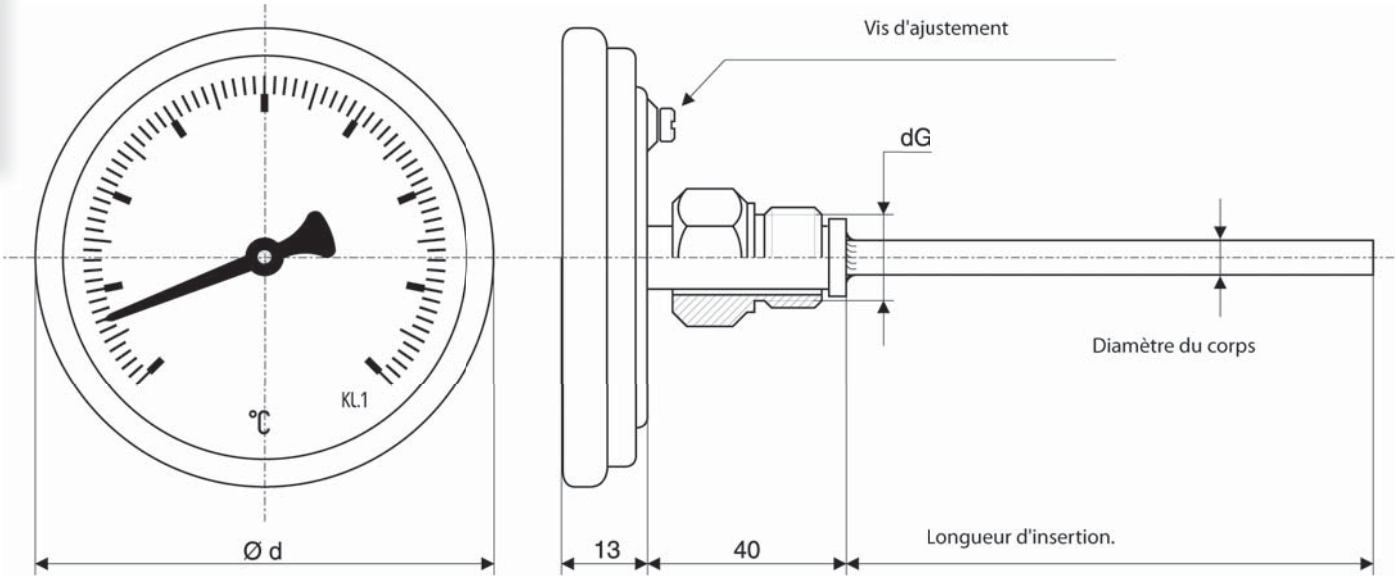

-A- TYPE SELON LE RACCORDEMENT	TYPE
Raccordement sur col usiné.	340
Raccord sous tête.	341
Raccord tournant mâle sous tête.	342
Raccord tournant femelle sous tête pour raccord à bague perdue.	343

ECHELLE	CODE CC
-40 ... +40°C	49
-40 ... +60°C	50
-30 ... +50°C	52
-20 ... +40°C	53
-20 ... +60°C	54
0 ...+60°C	58
0 ... +80°C	59
0 ... +100°C	60
0 ... +120°C	61
0 ... +160°C	62
0 ... +200°C	63
0 ... +250°C	64
0 ... +300°C	65
0 ... +350°C	66
0 ... +400°C	67
0 ... +500°C	68
Spéciale	Sur demande

OPTIONS	CODE EE
SANS	00
Contact sec mini	12
Contact sec maxi	13
Contact sec mini / mini	14
Contact sec mini / maxi	15
Contact sec maxi / maxi	16
Contact double de SI	20
Voyant polycarbonate	30
Remplissage glycérine	40
Remplisage silicone	41
Certifcat de vérification	50
AUTRE SUR DEMANDE	

DIAMÈTRE DU CADRAN	CODE BBB
63mm	063
80mm	080
100mm	100
125mm	125

RACCORDEMENTS		CODE DD
G1/2''	Exagonal 27	1
G3/4''	Exagonal 32	2
G1''	Exagonal 41	3
M 18 * 1,5	Exagonal 24	6
M 20 * 1,5	Exagonal 27	7
M 24 * 1,5	Exagonal 32	8

TBI 342		TYPE	- BBB	- CC	Dia	Raccordement	Longueur	Option 1	Option 2	Option 3
		342	/.....	/.....	/.....	/.....	/.....	/.....	/.....	/.....
Diamètre du cadran										
	Selon tableau BBB									
Echelle										
	Selon tableau CC									
Diamètre de la plonge										
	06mm 08mm 10mm									
Raccordement										
	Selon tableau DD									
Longueur L sur les plans										
Options										
-EE	Voir tableau simplifié des options									

COMTHM02-A12-V1.00

SDM - Thermique & Contrôle - BP 292 - 22, rue des Patis - 76143 Le Petit-Quevilly - Tel : 02.32.81.87.87 - Fax : 02.32.81.87.88
www.sdmtc.fr - SPECIALISTE EN MESURE INDUSTRIELLE - sdmtc@sdmtc.fr

TYPE 343.

www.sdmtc.fr

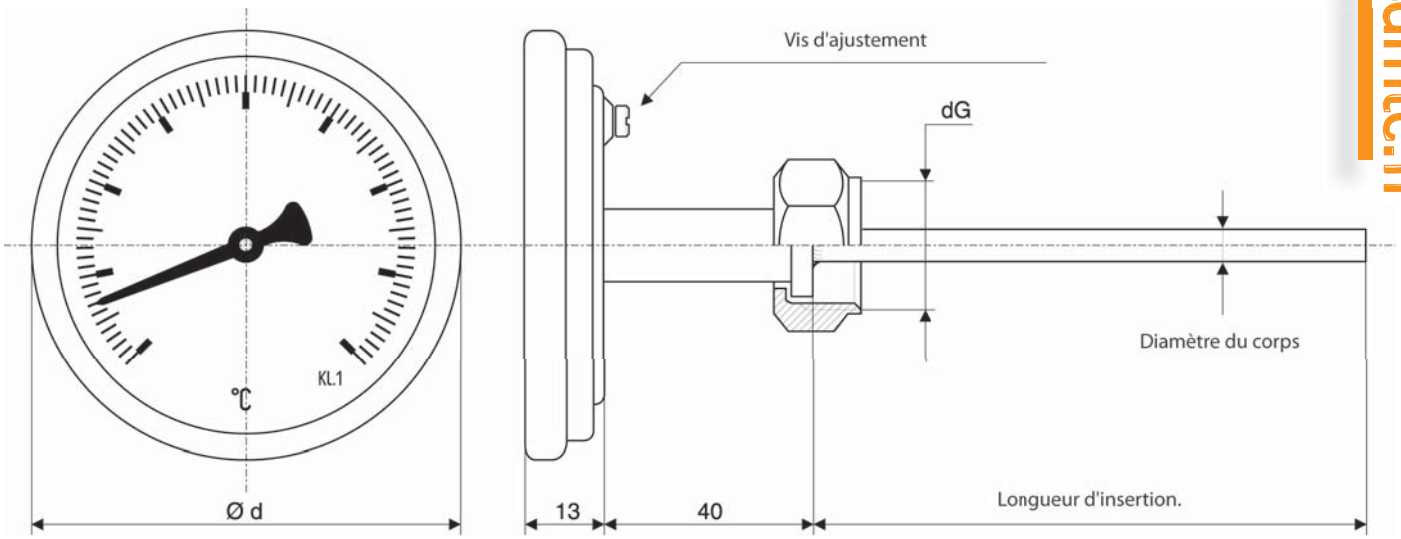

-A- TYPE SELON LE RACCORDEMENT	TYPE
Raccordement sur col usiné.	340
Raccord sous tête.	341
Raccord tournant mâle sous tête.	342
Raccord tournant femelle sous tête pour raccord à bague perdue.	343

ECHELLE	CODE CC
-40 ... +40°C	49
-40 ... +60°C	50
-30 ... +50°C	52
-20 ... +40°C	53
-20 ... +60°C	54
0 ...+60°C	58
0 ... +80°C	59
0 ... +100°C	60
0 ... +120°C	61
0 ... +160°C	62
0 ... +200°C	63
0 ... +250°C	64
0 ... +300°C	65
0 ... +350°C	66
0 ... +400°C	67
0 ... +500°C	68
Spéciale	Sur demande

OPTIONS	CODE EE
SANS	00
Contact sec mini	12
Contact sec maxi	13
Contact sec mini / mini	14
Contact sec mini / maxi	15
Contact sec maxi / maxi	16
Contact double de SI	20
Voyant polycarbonate	30
Remplissage glycérine	40
Remplisage silicone	41
Certifcat de vérification	50
AUTRE SUR DEMANDE	

DIAMÈTRE DU CADRAN	CODE BBB
63mm	063
80mm	080
100mm	100
125mm	125

RACCORDEMENTS		CODE DD
G1/2"	Exagonal 27	1
G3/4"	Exagonal 32	2
G1"	Exagonal 41	3
Npt 1/2"	Exagonal 27	4
Npt 3/4"	Exagonal 32	5
M 18 * 1,5	Exagonal 24	6
M 20 * 1,5	Exagonal 27	7
M 24 * 1,5	Exagonal 32	8

TBI 343		TYPE	- BBB	- CC	Dia	Raccordement	Longueur	Option 1	Option 2	Option 3
		343	/.....	/.....	/.....	/.....	/.....	/.....	/.....	/.....
Diamètre du cadran										
	Selon tableau BBB									
Echelle										
	Selon tableau CC									
Diamètre de la plonge										
	06mm 08mm 10mm									
Raccordement										
	Selon tableau DD									
Longueur L sur les plans										
Options										
-EE	Voir tableau simplifié des options									

COMTHM02-A12-V1.00