RELAIS PNEUMATIQUE AVEC OFFSET POSITIF.

Le type 650 un relais à offset positif qui délivre une sortie qui est la somme de l'entrée pression et d'un offset. Ce relais délivre une sortie de 16,5m³/h à 7bar avec une chute de pression minimale. Une prise d'impulsion en sortie permet de maintenir la consigne malgré les variations de débit imposées par le fonctionnement d'un actionneur proportionnel.
Le type 650 propose quatre échelles de réglage de l'offset et est utilisé dans les applications où il est nécessaire de convertir un faible débit de régulation pour piloter la régulation de pression.
Cet appareil développe les capacités de débit d'une ligne de régulation pneumatique pour une chute de pression réduite.

CARACTÉRISTIQUES TECHNIQUES :
Pression d'entrée : 17 bar maxi.
Pression maxi du signal : 10 bar.
Pression maxi en sortie : 10 bar.
Capacité en débit : 76m³/h à 7 bar pour 14 bar d'alimentation.
Débit en sortie : 25,5m³/h.
Décalage en sortie : +350 mbar.
Sensibilité : 3mm de colonne d'eau.
Raccordement au procédé : 1/4'' Npt et 3/8'' Npt.
Prise manométrique : 1/4'' Npt.
Volant de réglage en option.
Construction :
- Corps en fonte d'aluminium.
- Tige inox.
- Membrane Buna-N.

Options :
Décalage négatif du zéro ±250 mbar.
Équerre de fixation.
Manomètre.
Échappement canalisé 1/8''Npt.

sdb AMP650

MODELES.

	SDB	TYPE	Modèle
DEP	Détendeur de précision.	650	Voir tableaux
FDP	Filtre - détendeur de précision.		
REP	Relais de précision.		
AMP	Amplificateur de précision.		
COP	Convertisseur I/P.		

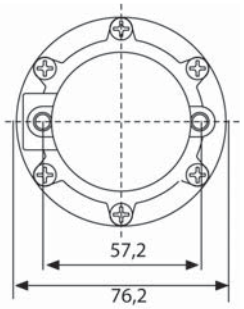

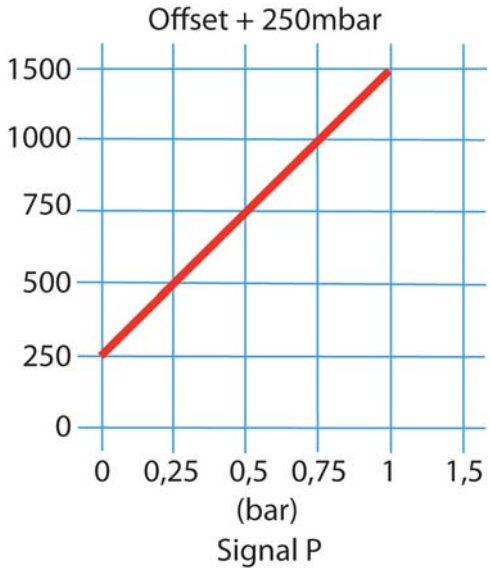

Courbe typique de la sortie pression dont l'offset s'ajoute au signal pression

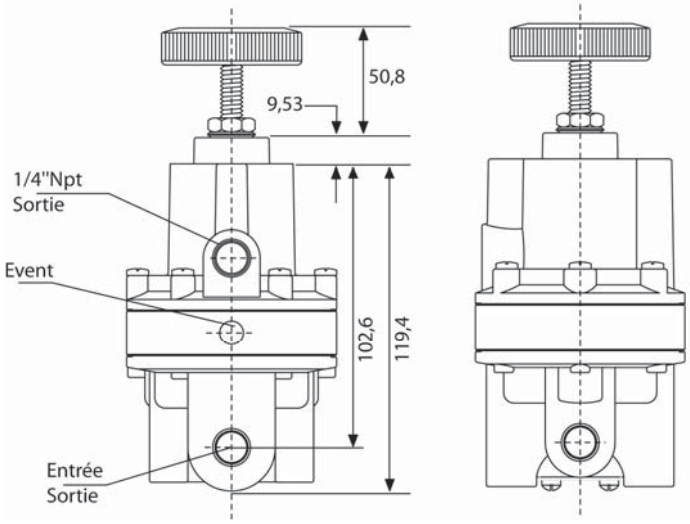

COMCTLR02_M16-V1.00

SDM - Thermique & Contrôle - BP 292 - 22, rue des Patis - 76143 Le Petit-Quevilly - Tel : 02.32.81.87.87 - Fax : 02.32.81.87.88
servicli@sdmtc.fr - SPECIALISTE EN MESURE INDUSTRIELLE - sdmtc@sdmtc.fr

Référence.	Offset Psi.	Offset Bar.	Raccordement.
SDBAMP650BC	0/15	0/1,05	1/4'' Npt
SDBAMP650BD	0/30	0/2	1/4'' Npt
SDBAMP650BE	1/60	0,07/4	1/4'' Npt
SDBAMP650BF	2/150	0,15/1	1/4'' Npt
SDBAMP650CC	0/15	0/1,05	3/8'' Npt
SDBAMP650CD	0/30	0/2	3/8'' Npt
SDBAMP650CE	1/60	0,07/4	3/8'' Npt
SDBAMP650CF	2/150	0,15/1	3/8'' Npt

OPTIONS.

Manomètre de régulation, boitier inox dia : 50mm, raccord arrière 1/4'' Npt.
Double graduation bar / Psi.

Référence.	Echelle.
MAAR50F0214N	0 à 2 bar
MAAR50F0414N	0 à 4 bar
MAAR50F0714N	0 à 7 bar
MAAR50F1114N	0 à 11 bar

OPTIONS.

Références.	Références.
Équerre de fixation	Ajouter la lettre B à la fin de la référence du produit.
Décalage négatif du zéro ±250 mbar.	Ajouter la lettre Z à la fin de la référence du produit.
Échappement canalisé 1/8'' Npt.	Ajouter la lettre E à la fin de la référence du produit.
Kit de réparation.	☎

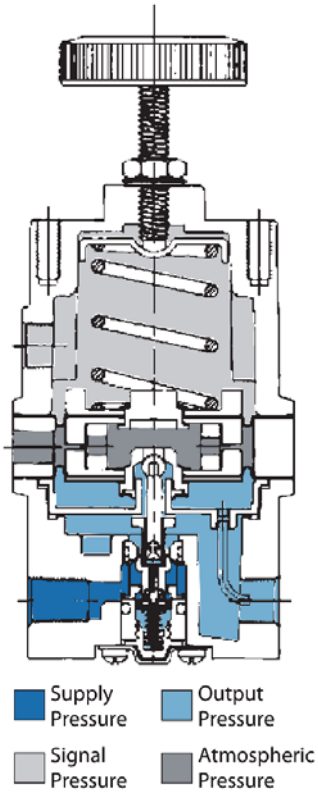

Principe de fonctionnement
La pression d'entrée associée au ressort de décallage créent une force au dessus de la membrane.
Cette force est équilibrée par la pression de sortie qui agit sur le dessous de la membrane.
Si la pression d'entrée et ou le ressort de décallage sont supérieurs à la sortie la force présente au dessus de la membrane déclenche l'ouverture du clapet d'alimentation lequelle reste ouvert jusqu'à ce que l'équilibre des forces soit atteint.

SDM - Thermique & Contrôle - BP 292 - 22, rue des Patis - 76143 Le Petit-Quevilly - Tel : 02.32.81.87.87 - Fax : 02.32.81.87.88
servicli@sdmtc.fr - SPECIALISTE EN MESURE INDUSTRIELLE - sdmtc@sdmtc.fr